Raindance Select S
Showerpipe 240 1jet PowderRain med termostat
Overflader : **mat sort** Art.Nr.: **27633670**

Beskrivelse

Kendetegn

- består af: hovedbruser, håndbruser, brusetermostat, bruserslange, glider
- bruserstørrelse: 240 mm
- stråletype: PowderRain
- brusearmlængde: 460 mm
- højdejusterbar håndbruserholder
- maksimal gennemstrømsmængde ved 3 bar: 16 l/min
- gennemstrømsmængde PowderRain (ved 3 bar): 16 l/min
- svingbar brusearm
- termostat Ecostat Comfort
- sikkerhedsspærre ved 40°C
- justerbar varmtvandsbegrænsning
- betjening med drejegreb
- monteringstype: frembygget installation
- tilslutningsstørrelse DN15
- tilslutningsgevind G ½
- stikmål 150 mm ± 12 mm
- stigerør kan afkortes
- STA 1377

Produktdetaljer

VVS-nr.	722361811
Pris ekskl. moms	13.130,00 DKK
Pris inkl. moms *	16.412,50 DKK

Teknologi

Certifikater

Produktbillede

Måltegning

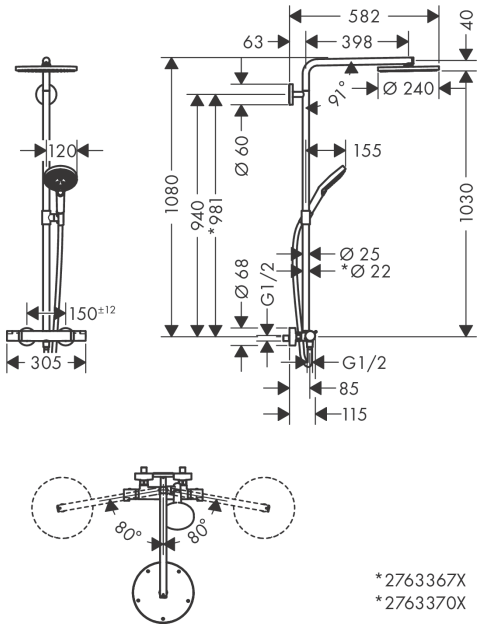

Raindance Select S
Showerpipe 240 1jet PowderRain med termostat
Overflader : **mat sort** Art.Nr.: **27633670**
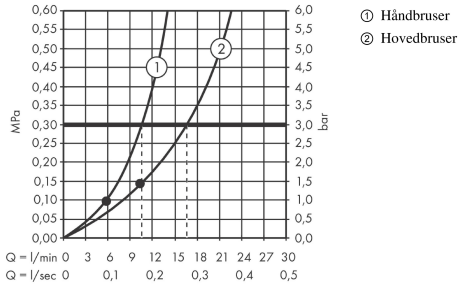
Gennemløbsdiagram